GIANNINI GRANITI SA, Via Cantonale 219, **CH-6527 Lodrino**
Tel. +41(0)91 863 22 86, info@giannini-graniti.ch

GIANNINI graniti LODRINO

Giannini Graniti SA
Lodrino

Esperta nell'estrazione e la lavorazione del Granito, la Giannini Graniti SA vanta più di 50 anni d'esperienza nel mercato della pietra naturale. Proprietaria di 3 cave nel centro delle alpi svizzere, la ditta, ancora a conduzione famigliare, resta una delle più grandi nella regione.

Grazie alla passione e alla dinamicità della famiglia Giannini, la Giannini Graniti continua a spingersi verso nuove frontiere sia nella lavorazione che nell'estrazione del granito, garantendo di soddisfare ogni desiderio del cliente con l'alta qualità svizzera.

La ditta si propone con un prodotto unico ed esclusivo a livello mondiale: il Granito di Lodrino estratto dalle cave di Lodrino, paese da cui trae la sua denominazione, é contraddistinto da una filigrana fine ed uniforme bianca, nera e grigia da cui spiccano frammenti brillanti di mica.

Design, emozione ed eleganza naturale. Espressione del tempo e della natura il granito viene utilizzato da millenni nelle abitazioni per le sue naturali proprietà.

L'attenzione per l'ambiente è centrale anche in tutte le fasi lavorative della ditta.
La Giannini Graniti si presenta così con due certificazioni, ISO 9001 per la qualità ed ISO 14001 per l'ambiente.
Unica nella sua categoria vanta il Marchio Ticino a livello svizzero ed il marchio CE a livello europeo.

L'incalzante sviluppo tecnologico ha imposto ingenti investimenti nelle nuove tecnologie in modo tale da restare competitivi a livello internazionale. La Giannini Graniti può così offrire non solo un materiale esclusivo ma anche una lavorazione personalizzata in ogni rifinitura.

Dal design, alla prima progettazione, ai dettagli finali con alta qualità e precisione, il prodotto viene curato e personalizzato in ogni dettaglio: " voi lo pensate e noi ve lo creiamo, su misura per voi".

"Il poter offrire un prodotto unico ed un servizio di qualità, l'essere affidabili e il lavorare con passione sono tratti che ci caratterizzano e che ci rendono orgogliosi di fare questo lavoro."

MATERIALE:
IL GRANITO DI LODRINO

Gneiss, materiale della famiglia dei graniti, estratto dalle cave situate nel paese di Lodrino. Composto in maggioranza da ortosio, felspato e mica che gli dona la sua naturale brillantezza, é unico al mondo, si può trovare solo nella regione subalpina.

Quali sono i pregi dell'utilizzo del granito ?

Il granito é un materiale al 100% naturale e grazie alle sue proprietà è noto come un materiale immortale. La sua straordinaria robustezza e la caratteristica di resistere agli agenti atmosferici, agli acidi, come anche la capacità ai carichi lo rende uno dei materiali più adatti nelle costruzioni ed é utilizzato in tutto il mondo da secoli.
Un pregio naturale del granito é la sua capacità di trattenere il calore. Utilizzato nelle pavimentazioni esso é ideale con un riscaldamento radiante in quanto mantiene e diffonde lentamente il calore permettendo un risparmio energetico.

INDICE

VIVERE IL GIARDINO	pag 2
IL PORTICO	pag 8
ARREDARE CON IL GRANITO	pag 10
Condividere	pag 12
Il portico	pag 14
PAVIMENTAZIONE	pag 16
Lavorazione Lucido	pag 16
Lavorazione Spazzolato	pag 17
Lavorazione Segato telaio	pag 18
Lavorazione Fresato	pag 20
Reto	pag 21
Dadi e Mocche	pag 23
A TAVOLA NELLA NATURA	pag 24
COSTRUIRE IL GIARDINO	pag 30
LUCE ED ACQUA	pag 32
Luce e Design	pag 34
Acqua che scorre	pag 38
STONE IN HOME	pag 40

VIVERE IL GIARDINO

Vivere in mezzo alla natura utilizzando un materiale al 100% naturale. Unire l'eleganza naturale del granito al design ricercando linee e forme armoniche per creare spazi in cui vivere bene.

IL PORTICO
VIVERE AL NATURALE
NELLA NATURA

FONTANA SFERA ZEN
Fontana con sfera ruotante grazie alla sola pressione dell'acqua. Dona calma e tranquillità.

SDRAIO KIRA
Realizzata in un monoblocco di Granito di Lodrino.
Sdraiarsi al sole coccolati dalle proprietà naturali della pietra naturale. Superficie morbida lavorazione Spazzolata.

01 PAVIMENTAZIONE PARCOURS
Lastra passo indiano.
Lavorazione segata spessore 3 cm a lunghezza personalizzabile da 80 a 100 cm, larghezza da 25 a 30 cm, da **30.- a 40.-/pezzo.**

02 LAMPADE DESIGN
Lampada rotonda, diametro 20 cm, altezza 80 cm, **1200.-**

03 PALIZZATE
Separazioni con due lati naturali, spessore 6 cm. Personalizzabili.

ARREDARE CON IL GRANITO

Arredare il giardino per creare emozione.
Un percorso nel verde per stupirsi
ad ogni angolo.

01

01 PAVIMENTAZIONE PARCOURS
lavorazione segata, spessore 3 cm
lunghezza 80 a 100 cm larghezza da 25cm

da 30.- /pezzo

Stand Giardina 2012
Messe Zürich

Condividere

Il giardino studiato per essere condiviso con gli amici. Arredare con il granito; l'evoluzione nel plasmare una pietra antica.

01

02

01 TAVOLINO LOUNGE

da 820.-

Doppia lastra lavorata con gambe a croce. Ideale come porta libri o da utilizzare con dei cassettoni. Possibilità di averlo su misura e con diverse lavorazioni.

DIVANO LOUNGE

Divano modulare con seduta e poggiaschiena in granito. Possibilità di avere cuscini rettangolari e tubolari su misura.
Altezza seduta 45 cm, larghezza 100 cm.
Sezione angolare: 80x80 cm.

01 TAVOLINO LOUNGE
Possibilità di personalizzarlo con diverse lavorazioni (lucido o spazzolato) e creazioni su misura.

02 DIVANO LOUNGE
Divano componibile, lati grezzi e sedute fresate. Ideale per l'esterno, resistente a qualsiasi intemperia da **1480.**- /sezione da 1m con cuscini. Vendibile anche separatamente.

Il portico

Dalle colonne, ai pavimenti
sino ad arrivare ai muri in pietra.

02

01

TAVOLO ROTONDO
Tavolo lucido ideale per un portico coperto.
Ottimizza lo spazio e resiste ad ogni situazione climatica.

da 1500.-

01 TAVOLINO ROTONDO LUCIDO
Tavolo lavorazione lucida con gamba incrociata. Diametro 110 cm, spessore 3cm da **1500.-**
Diametro 120 cm, spessore 3cm da **1800.-.**

02 COLONNE
Colonna in Lodrino con superficie bocciardata, diametro 25 cm bombata.
Possibilità di personalizzare altezza e lavorazione. A partire da **990.-** /ml.

03 FACCIAVISTA
Rivestimento con supeficie a vista grezza. Possibilità di comporlo monocromatico o d'unire diversi materiali. Misure da 8 a 25 cm. Spessore consigliato 8-15 cm. Peso 2700 kg/mc.

04 FONTANA GREZZA
Fontana grezza eseguibile su misura o ricavata da rocce naturali. A partire da **2200.-**.

PAVIMENTAZIONE
Lavorazione Lucido

Il lucido é una lavorazione per eccellenza negli interni. Si presta anche per portici coperti o giardini d'inverno. L'effetto voluto é quello di ampliare la zona soggiorno ed andare direttamente in giardino con la stessa lavorazione. Facile da mantenere e da pulire é ottimale per gli spazi interni e per rivestimenti sia interni che esterni.

larghezza cm	lunghezza cm	spessore cm
30/40	libera [da 30 a 65]	1,2
30	30	1,2
30	60	1,2
40	40	1,2
30/40/50	libera [da 30 a 65]	2

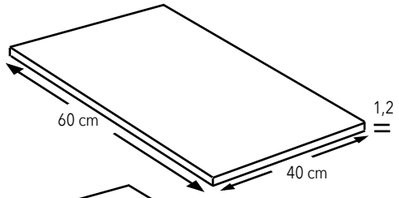

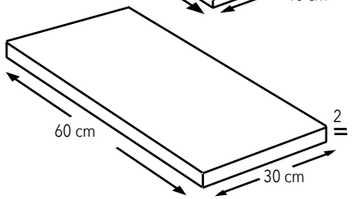

Posa a correre - lunghezza libera

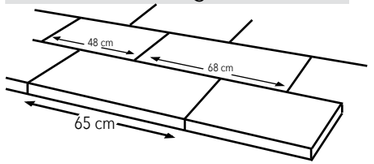

Dimensione	kg/mq
30x60x1.2	33

Utilizzo	consigliato
interni	✓
esterni	✗
zoccolini	✓
gradini	✓
davanzali/copertine	✓
Rivestimenti	✓

Lavorazione Spazzolato

Lo spazzolato é una lavorazione nuova di ultima generazione. Spazzole diamantate che ruotano ad alta velocità donano al materiale una superfice morbida al tatto senza perdere l'anima grezza e la brillantezza naturale del Granito di Lodrino. Facile da mantenere e da pulire, é adatto per interni, esterni e bordi piscina.

larghezza cm	lunghezza cm	spessore cm
30/40	libera [da 30 a 65]	1,2
30	30	1,2
30	60	1,2
40	40	1,2
30/40/50	libera [da 30 a 65]	2

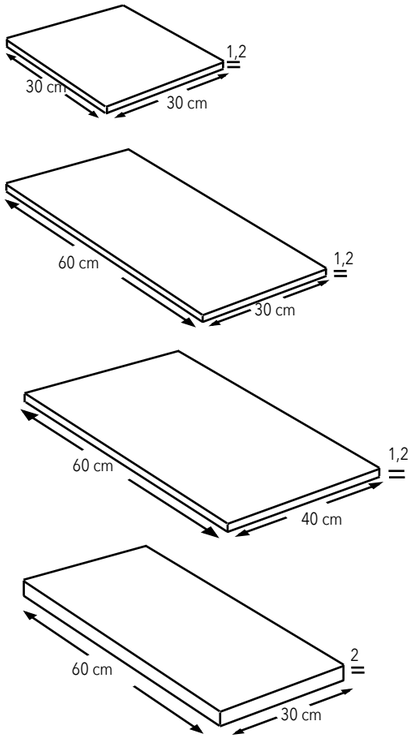

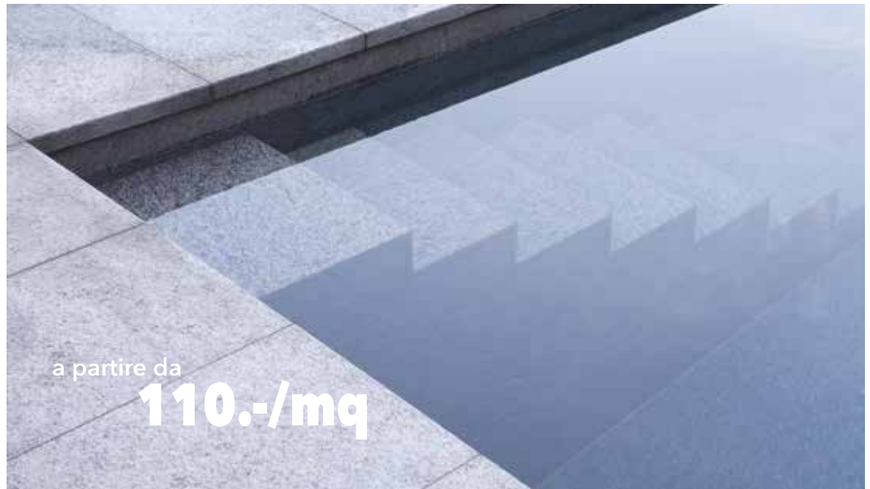

Dimensione	kg/mq
30x60x1.2	33

Utilizzo	consigliato
interni	✓
esterni	✓
zoccolini	✓
gradini	✓
davanzali/copertine	✓
Rivestimenti	✓

Lavorazione Segato Telaio

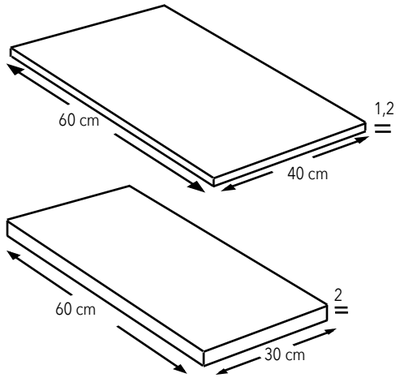

Il Segato telaio é una lavorazione base. Usata prevalentemente per esterni si presenta ruvida al tatto. Mantiene tutte le proprietà della pietra naturale ed un colore chiaro e brillante. Molto resistente, non richiede una manutenzione specifica. Il segato telaio é ideale per pavimentazioni, rivestimenti e copertine.

larghezza cm	lunghezza cm	spessore cm
30/40/50	libera [da 30 a 65]	2
30/40/50	libera [da 30 a 65]	3
30/40/50	libera [da 30 a 65]	4

Posa a correre - lunghezza libera

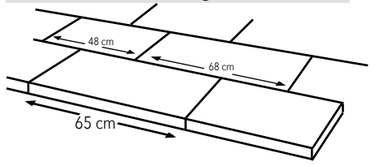

Dimensione	kg/mq
30x60x2	54

Utilizzo	consigliato
interni	✗
esterni	✓
zoccolini	✓
gradini	✓
davanzali/copertine	✓
Rivestimenti	✓

PAVIMENTO IN GRANITO DI LODRINO
lavorazione Segato Telaio

da 109.- /mq

2 cm di spessore per un portico
non carrabile.

lavorazione Fresato

Se si vuole riscoprire il vivere al naturale il fresato é una lavorazione semplice adatta per esterni, copertine, cordoli e gradini.

larghezza cm	lunghezza cm	spessore cm
30/40	libera [da 30 a 65]	1,2
30/40/50	libera [da 30 a 65]	1,5
30/40	libera [da 30 a 65]	2
30/40/50	libera [da 30 a 65]	3
30/40/50	libera [da 30 a 65]	4

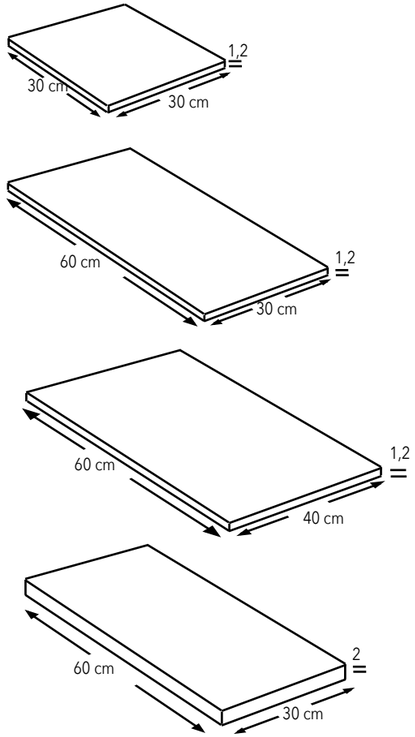

Dimensione	kg/mq
30x60x1.2	33

Utilizzo	consigliato
interni	✗
esterni	✓
zoccolini	✓
gradini	✓
davanzali/copertine	✓
Rivestimenti	✓

Reto new!

Una nuova lavorazione speciale creata per personalizzare ogni portico. L'impressione é di avere un pavimento a listelle con la praticità di una posa semplice. Si può posare sia a correre che a scacchiera. Ideale per porticati; per dare carattere con la pietra naturale.

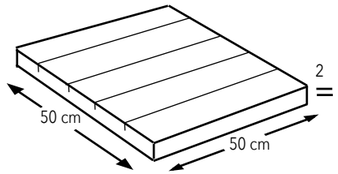

larghezza cm	lunghezza cm	spessore cm
50	50	2

Dimensione	kg/mq
50x50x2	54

Utilizzo	consigliato
interni	✗
esterni	✓

PAVIMENTAZIONE A DADI
Classica pavimentazione per esterni é carrabile e permette di personalizzare l'entrata di ogni abitazione creando in posa alcune semplici forme geometriche.

da 109.-/mq
posa esclusa

Dadi e Mocche

Pavimentazione nobile ideale sia per abitazioni private che per piazze pubbliche. Le personalizzazioni in posa permettono di rendere ogni entrata unica e speciale.

Tipo	dimensione cm	peso
Mocche	11-13/11-13/13-20	38 kg/ml
Mocche	11-13/12-15/13-20	46 kg/ml
Dadi	da 8 a 11	205 kg/mq
Dadi	da 6 a 8	170 kg/mq

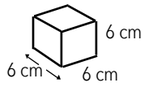

DADO - variabile da 6 a 8 cm.

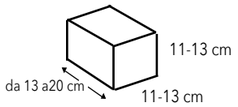

MOCCA - variabile da 11 a 13 cm frontali

Per una posa ottimale i dadi e le mocche vengono forniti direttamente con diverse misure.

Utilizzo	consigliato
interni	✗
esterni	✓

A TAVOLA NELLA NATURA

TAVOLO IN GRANITO DI LODRINO

Dimensione: 350 x 120 cm. Spessore 10 cm. Lavorazione Spazzolato. Mobile esterno totalmente in granito creato su misura. Gambe speciali.

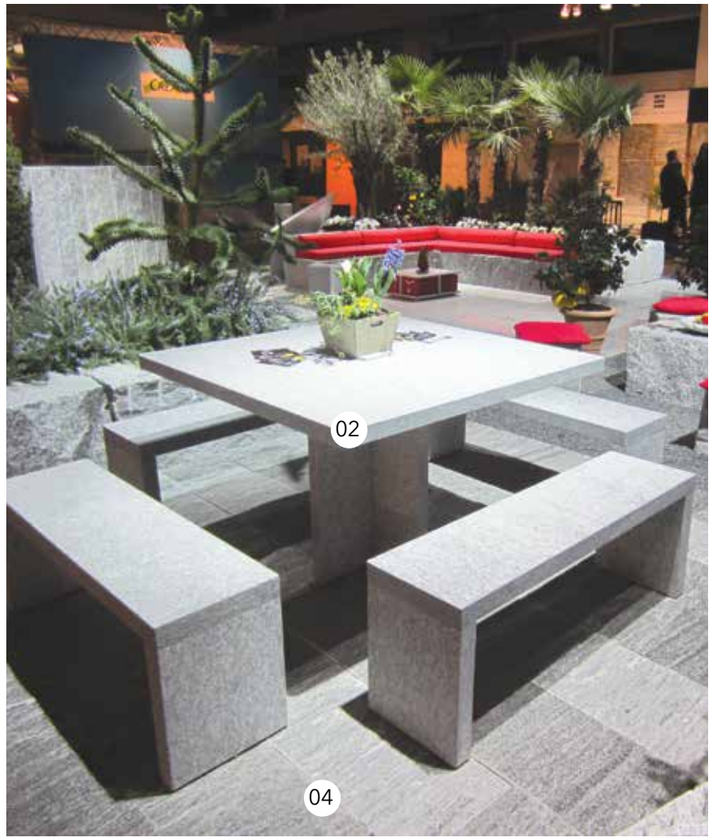

01 TAVOLO IN GRANITO DI LODRINO
Ogni tavolo può essere creato su misura. Un tavolo per 6 persone (160x80 cm) spessore 6 cm, lavorazione liscia a partire da **1900.-** .

02 TAVOLO CUBE
Dimensione 120x120 cm, spessore 6 cm, lavorazione fresata. Completo di panchine **4800.**-.
Ogni tavolo é personalizzabile come dimensione, lavorazione e tipologia di gambe.

03 SOSTEGNO CENTRALE MONOBLOCCO
Dona un effetto di sospensione. Lavorazione personalizzabile. Si può richiedere il supplemento su tutti i modelli di tavolo. A partire da **400.-.**

04 PAVIMENTAZIONE ESTERNA
In Beola regolare. Piano naturale, coste fresate, spessore 4-5 cm. **118.-/mq** posa esclusa.

Ogni casa Naturalmente speciale anche a tavola

Per condividere con le persone più care i momenti belli della vita. Specialmente nelle calde sere d'estate.

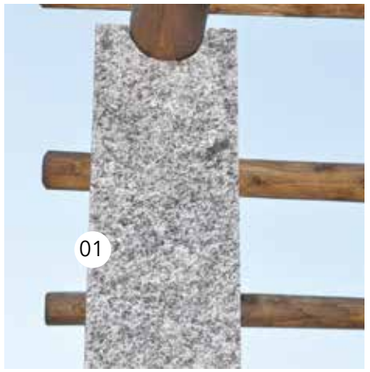

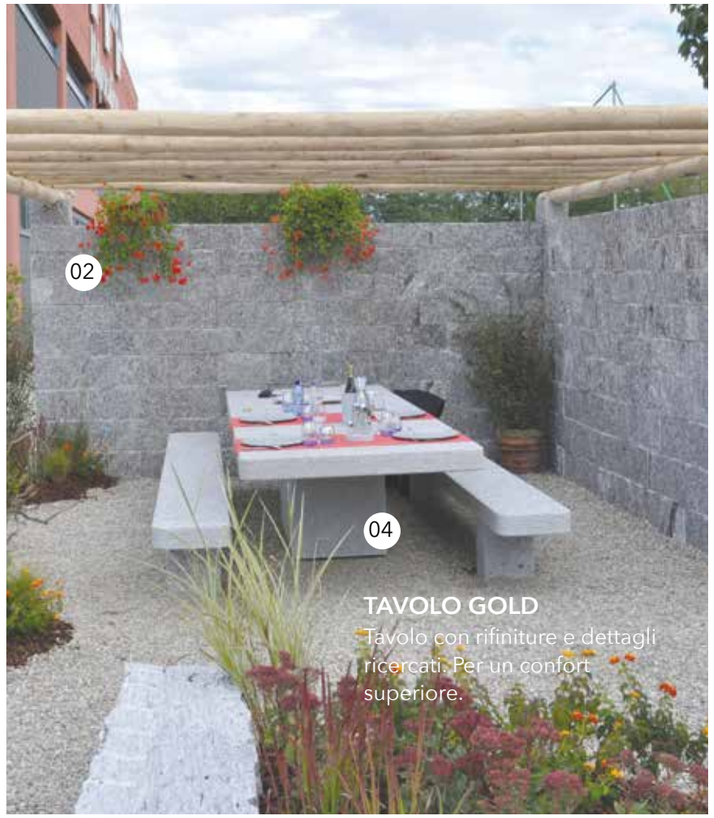

TAVOLO GOLD
Tavolo con rifiniture e dettagli ricercati. Per un confort superiore.

01 PERGOLE
Due lati naturali, coste fresate. Altezza variabile da 280 a 300 cm. Larghezza 25 e spessore 8 cm. A partire da **200.-**.

02 SASSI DA MURO
Costruzione in piccoli monoblocchi regolari; altezza da 15 a 25 cm, spessore da 18 a 25 cm, lunghezza da 35 a 45 cm. Lati in vista grezzi e superficie fresata per una posa semplice ed ottimale. A partire da **198**.-/mq. Peso 2700 kg/mc.
Molloni grezzi, superficie irregolare a partire da **142.**-/mq

03 PAVIMENTAZIONE ESTERNA in BEOLA MOSAICO
Superficie e lati grezzi, spessore 4-5 cm. **60.-** /mq posa esclusa.

04 TAVOLO GOLD
Lavorazione Spazzolato, spessore 8 cm. Dimensioni 250 x 100 cm.
Con supporto monoblocco centrale e panchine. A partire da 5'400.-, peso 1700 kg.

COSTRUIRE IL GIARDINO

Alzate, separazioni e decorazioni per creare il giardino ideale.

01 SASSI DA MURO
Ogni entrata e muro diventerà un'opera unica. Piccoli e regolari per una visione armoniosa. 01

da 224.- /mq

01 SASSI DA MURO piccoli e regolari
Misure: altezza da 8 a 15 cm, lunghezza da 20 a 30 cm e profondità da 15 a 20 cm.

02 BLOCCHI GREZZI SQUADRATI
Misure: altezza e profondità da circa 50 cm, lunghezza libera da 80 a 180 cm. da 100.- /ml. Un ml = 670 kg.

03 GRADINI SEGATI
Spessore 3 cm a partire da 150.-/mq.

Ogni lavoro viene eseguito su misura per soddisfare ogni esigenza specifica del cliente.

LUCE ED ACQUA ARMONIA NEL GIARDINO

Stand ESPOTICINO
Bellinzona
"un percorso nel verde"

Lampade Design.

Diverse misure e lavorazioni si possono ammirare presso la nostra ditta.

Una soluzione per creare magiche ambientazioni esterne ed interne.

LUCE e DESIGN
Illuminare

01

01 LAMPADA DESIGN
Lampada cilindrica realizzata da un monoblocco in Granito di Lodrino fresata con intagli diagonali. Design registrato.

780.-

Diametro 15 cm, altezza 70 cm

LUCE & DESIGN
illuminare

01 LAMPADA DESIGN
Base quadrata

1300.- Design ROBY con tagli diagonali. Design registrato.
Lavorata alla fiamma.
Ideale per illuminare il giardino, caratterizzare un'entrata o un'interno.
Misure: base 20x20 cm, altezza 100 cm.

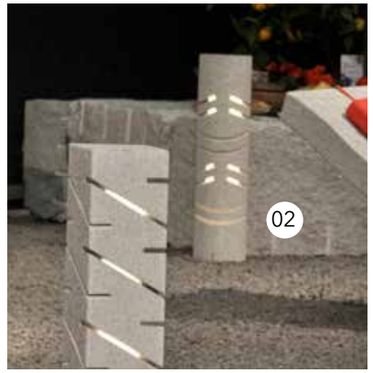

02 LAMPADA TOTEM
Lavorata alla fiamma. Ideale per illuminare il giardino, caratterizzare un'entrata o un'interno.
Misure diametro 20 cm, altezza 90 cm, **1'200.-**
Diverse misure sono disponibili a partire da **500.-**
Per l'interno é stata creata la MINI a tagli verticali, altezza 25 cm a **270.-**

03 LAMPADA CUBE
Creata dalla collaborazione con il noto designer svizzero Vito Noto.
Disponibile in 3 misure. Prezzo ed infomazioni su richiesta.

04 DIFFUSORE per ambiente, **77.-**
Ideale per ricreare un'ambientazione in casa. Altezza 18 cm.

05 LAMPADA MAGIA, **370.-**
Lampada con lavorazione grezza su due lati. Ideale sia per interni che per esterni, crea riflessi ed un'ambientazione magica. I lati grezzi gli donano brillantezza anche di giorno.
Dimensione: 11x11 cm ed altezza 45 cm. Possibilità di averla lavorata su tutti i lati.

ACQUA CHE SCORRE

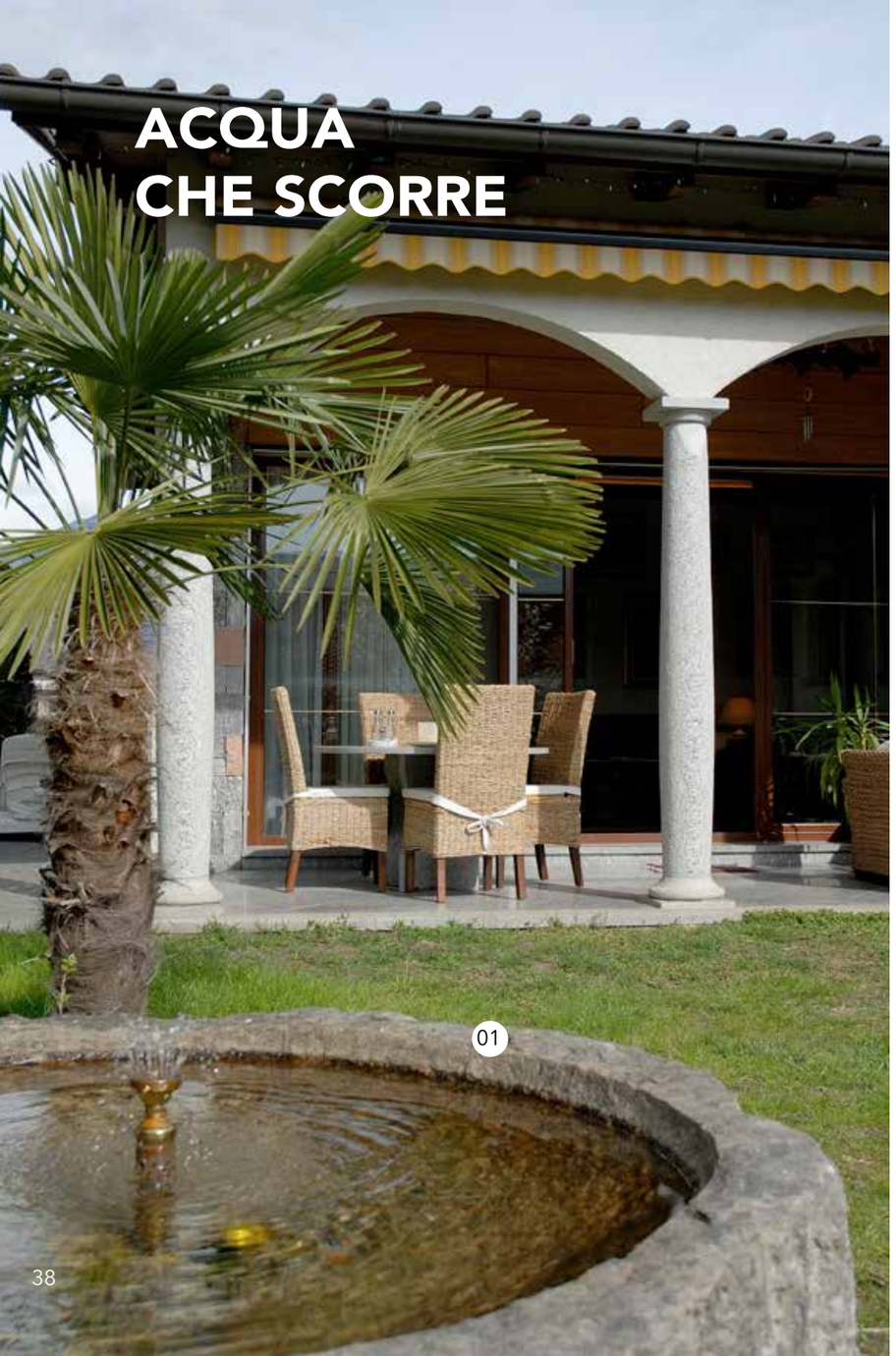

01 FONTANA GREZZA
Realizzazione da un monoblocco. Fontana grezza eseguibile su misura o ricavata da rocce naturali. A partire da **2'200.-.**

02 FONTANA CON QUARZO
Fontana ricavata da una roccia naturale con un lato di quarzo grezzo. Ogni fontana é un pezzo unico, da **2400.-.** Peso da 500 kg.

03 FONTANA CON CAPITELLO, **1750.-**
Fontana con capitello lavorato alla punta con risvolti bocciardati. Misure 52x42x30 cm.

04 FONTANA SASSO DI FIUME, **5400.-**
Fontana ricavata da una roccia naturale con incavo. Pezzi unici creati dalla natura. Misure come da fotografia 200x100x40 cm.

05 FONTANA EMI, **3950.-**
Fontana lavorata con base tonda e capitello triangolare. Lavorazione esterna alla bocciarda, interno levigato, eseguita in due pezzi. Nuovo modello esclusivo. Misure diametro 60 cm.

02 PARAVENTO DESIGN interno o esterno
Lastra in spazzolato, spessore 3-4-5 cm, larghezza 1m ed altezza variabile. Personalizzazione del disegno sia su una singola lastra che su più metri di separazione. Ogni spazio può essere creato su misura per adattarsi ad ogni ambiente. A partire da **2800.-**/pezzo con supporto.

03 FONTANA SFERA ZEN
Fontana con sfera ruotante con basamento in granito.
Diametro sfera 25/32/40. da **4400**.-

04 COMPOSIZIONE ELEGANCE
L'unione unica di due materiali naturali ed eleganti come la pelle ed il granito. **Composto da** 4 sedute lati grezzi ed un tavolino con inserto centrale in pelle bianca. Personalizzabile in ogni dettaglio anche nel colore, nel tessuto, morbidezza e dettaglio cuciture. Sedute da **450**.-/pz., cuscini da **120**.-/pezzo, tavolino con inserto da **780**.-.

05 LAMPADA MERKA
Lampada design. Nata dalla nuova linea ricercata e creata per arredare con il granito. da **240.-**

STONE IN HOME line

04 COMPOSIZIONE ELEGANCE
L'unione unica di due materiali naturali ed eleganti come la superficie in pelle ed il granito di Lodrino.

STONE IN HOME

Quando il design incontra il granito

05

03

02

01

01 MOBILE DESIGN CERCLE
Ricavato da un monoblocco in granito, si presta a diversi ambienti sia interni che esterni. L'arte di modellare una pietra antica rendendola morbida e moderna. Misure 200x40x45 cm.

da 4400.-

"VOI LO PENSATE, NOI LO CREIAMO"

Ogni pezzo può essere studiato e realizzato su misura per le vostre esigenze.

Vi aspettiamo

GIANNINI GRANITI SA

Via Cantonale 219
CH-6527 Lodrino
Tel. +41(0)91 863 22 86
Fax. +41(0)91 863 27 50

info@giannini-graniti.ch

Prezzi in CHF
IVA ESCLUSA
gennaio 2013, i prezzi possono essere soggetti a variazioni.

GIANNINI GRANITI SA
Via Cantonale 219

CH-6527 Lodrino
Tel. +41(0)91 863 22 86
Fax. +41(0)91 863 27 50

info@giannini-graniti.ch

www.giannini-graniti.ch

GIANNINI graniti LODRINO